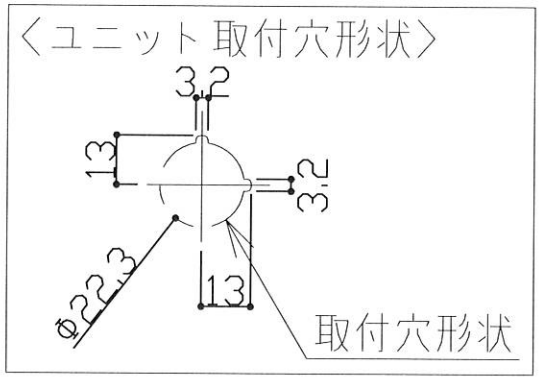

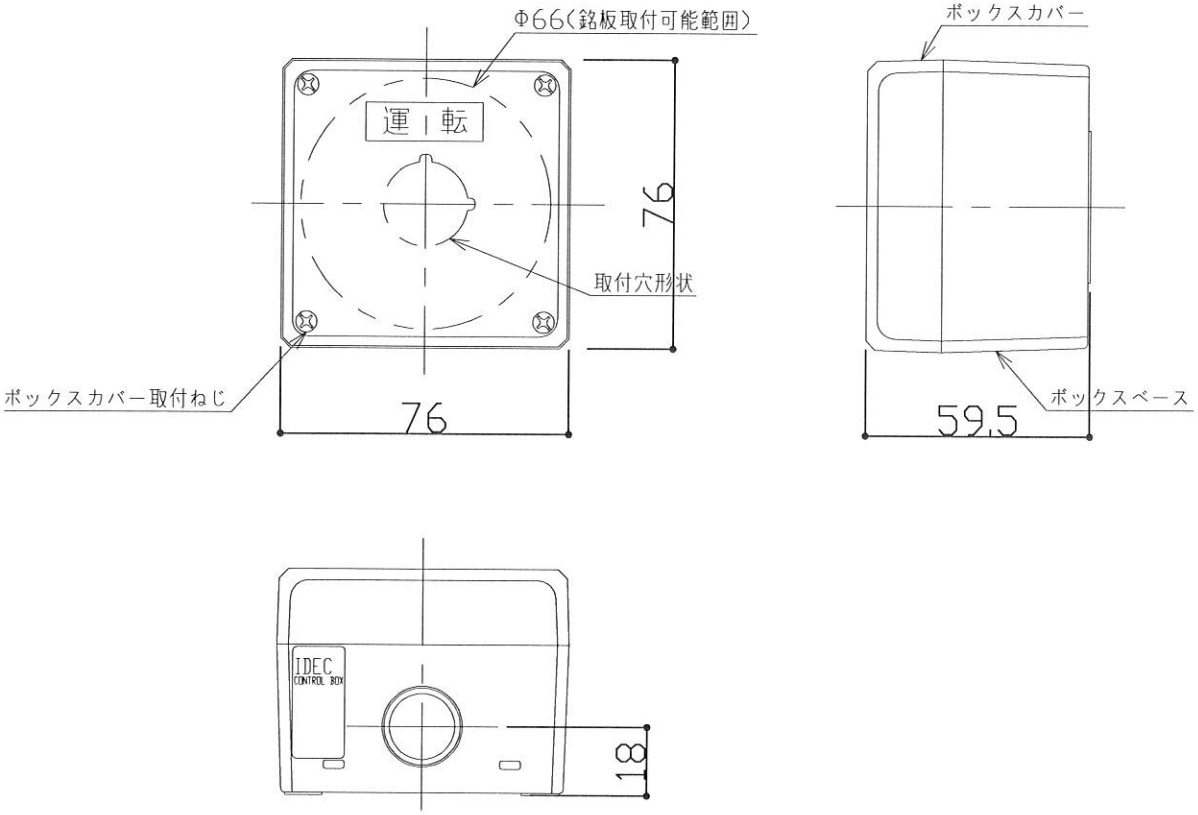

記事			No.	図番	品番	部品名		材質		個数	摘要
	機種名 押しボタンスイッチ	名称 防雨型露出 1点式押しボタン	尺度			承認	検図	設計	製図	文化シヤッターテクノ株式会社 【屋号】プロテク	
	形式 FB1W-111Z	図名 76mmタイプ	日付 2021年8月**日							図番	