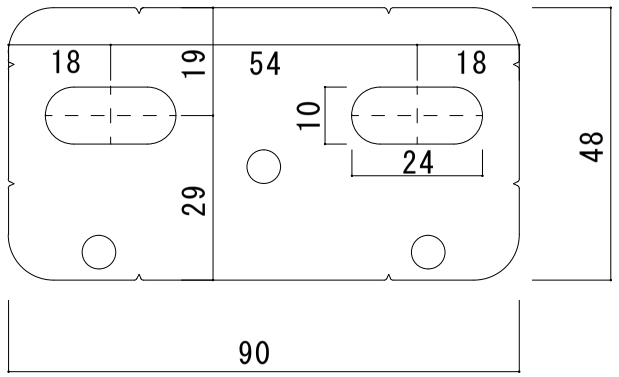

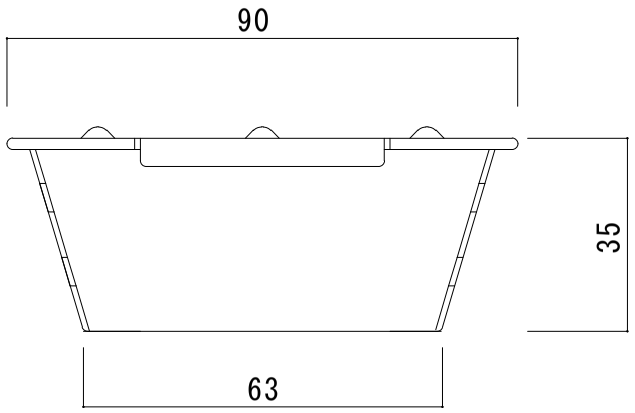

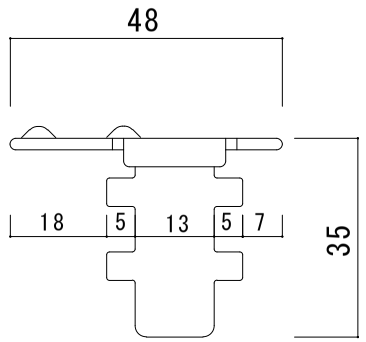

中柱ツボガネ（柱の固定受け金具）
スチールメッキ

記事			No.	図番	品番	部品名		材質		個数	摘要
	機種名	名称 中柱ツボガネ（柱の固定受け金具）	尺度 1/2 1/20			承認	検図	設計	製図	文化シヤッターテクノ株式会社【屋号】プロテク	
	形式	図名 スチールメッキ	日付 2014年8月15日							図番	43